ХОЛДИНГ
ОСК ГРУПП

Модули газового пожаротушения МПА-КД 65

рабочее давление 6,4 МПа

Ду 50

Ду 33

СОДЕРЖАНИЕ

1. Модули газового пожаротушения МПА-КД 65 5
1.1. Общие сведения 5
1.2. Параметры и характеристики модулей МПА-КД (65-XX-50) 6
1.3. Параметры и характеристики модулей МПА-КД (65-XX-33) 8
1.4. Комплектность поставки модулей МПА-КД 65 10
1.5. Обозначение модулей МПА-КД 65 11
2. Устройство модулей МПА-КД 65 12
2.1. Модуль МПА-КД (65-XX-50) 12
2.2. Модуль МПА-КД (65-XX-33) 13
3. Запорно-пусковое устройство (ЗПУ) 14
3.1. Запорно-пусковое устройство (ЗПУ) «Брандсис 0418» 14
3.2. Запорно-пусковое устройство (ЗПУ) «Брандсис 0421» 15
4. Огнетушащий состав (ГОТВ) для модулей МПА-КД 65 16
5. Артикулы 17
5.1. Артикулы модулей МПА-КД 65 с огнетушащим составом ФК-5-1-12 17
5.2. Артикулы модулей МПА-КД 65 с огнетушащим составом Хладон 227 18
5.3. Артикулы модулей МПА-КД 65 с огнетушащим составом Хладон 125 19
5.4. Артикулы ЗПУ 20
6. Пусковые устройства 21
6.1. Электроманитный пуск ЭП-0418 (ЭПР-0418) 21
6.2. Электропиротехнический пуск ЭПТ-0418 22
6.3. Пневматический пуск ПП-0418 23
6.4. Совмещенный пневматический и ручной пуск ППР-0418 24
6.5. Ручной пуск РП-0418 25

7. Манометр (индикатор давления) 26
7. 1. Электроконтактный манометр 26
8. Датчик давления 27
9. Рукава высокого давления РВД 28
9.1. Рукава высокого давления РВД Dn50 и Dn33 28
9.2. Рукав высокого давления для пневмопуска модулей МПА-КД 29
10. Насадки для распыления газовых огнетушащих веществ (ГОТВ) 30
10.1. Насадки с распылением ГОТВ на 360° 30
10.2. Насадки с распылением ГОТВ на 180° 31
11. Конструктивные элементы для крепления модулей МПА-КД 32
11.1. Монтажные скобы для крепления модулей 32
11.2. Фиксатор крепления модуля к полу 33
12. Фитинги 34
12.1. Муфта для соединения РВД с трубопроводом 34
12.2. Муфта переходная для соединения РВД с трубопроводом 35
12.3. Муфта-переходник для соединения штуцера ЗПУ с трубопроводом 36
12.4. Ниппель для установки насадка на выпускном трубопроводе 37
12.5. Штуцерно-торцевое соединение для монтажа трубопроводов 38
12.6. Заглушки 39
12.6.1. Заглушка для установки на выпускном трубопроводе на ниппели 39
12.6.2. Заглушка для установки на выпускном трубопроводе вместо РВД 40
12.6.3. Заглушка для установки в муфту СДУ 40
13. Коллекторы 41
14. Стойка для модулей МПА-КД 43
15. Адрес компании 46

1. Модули газового пожаротушения МПА-КД 65

1.1. Общие сведения

Модули газового пожаротушения МПА-КД 65 на рабочее давление 6,4 МПа (далее Модули) изготавливаются по техническим условиям ТУ 28.29.22-007-09214033-2018 изм 2. «Модули газового пожаротушения МПА-КД 65. Технические условия» и соответствуют требованиям Технического регламента о требованиях пожарной безопасности (Федеральный закон от 22.07.2008г. № 123-ФЗ), требованиям Технического регламента Евразийского экономического союза (ТР ЕАЭС 043/2017 «О требованиях к средствам обеспечения пожарной безопасности и пожаротушения»), ГОСТ Р 53281-2009.

Модули предназначены для длительного хранения под давлением и выпуска в защищаемое помещение газовых огнетушащих веществ (ГОТВ) при тушении пожаров класса А, В по ГОСТ 27331-87 и класса Е по Федеральному закону от 22.07.2008г. № 123-ФЗ.

Модули соответствуют климатическому исполнению УХЛ, категории размещения 4 по ГОСТ 15150-69, в диапазоне температур от минус 20 ºС до плюс 50 ºС.

Модули соответствуют требованиям к сейсмостойкости, прочности и устойчивости к внешним воздействующим факторам, современной технологической эстетике в части эстетических и эргономических требований, а также обеспечивают удобство обслуживания и эксплуатации.

Модули предназначены для применения в составе модульных и централизованных автоматических установок газового пожаротушения (АУГПТ).

Модули в зависимости от диаметра условного прохода (Ду) запорно-пускового устройства (ЗПУ) подразделяются на два типоразмерных ряда:

а) модули типа МПА-КД (65-XX-50) с ЗПУ «Брандсис 0418» (Ду 50 мм, изготовитель ООО «ОСК проект», Россия) с электромагнитным, пневматическим и/или ручным способами пуска (огнетушащее вещество - хладоны, ФК-5-1-12) с баллонами вместимостью от 40 дм³ до 150 дм³:

МПА-КД (65-40-50) **МПА-КД (65-60-50)** **МПА-КД (65-80-50)**
МПА-КД (65-100-50) **МПА-КД (65-120-50)** **МПА-КД (65-140-50)**
МПА-КД (65-150-50)

б) модули типа МПА-КД (65-XX-33) с ЗПУ «Брандсис 0421» (Ду 33 мм, изготовитель ООО «ОСК проект», Россия) с электромагнитным, пневматическим и/или ручным способами пуска (огнетушащее вещество - хладоны, ФК-5-1-12) с баллонами вместимостью от 40 дм³ до 150 дм³:

МПА-КД (65-40-33) **МПА-КД (65-60-33)** **МПА-КД (65-80-33)**
МПА-КД (65-100-33) **МПА-КД (65-120-33)** **МПА-КД (65-140-33)**
МПА-КД (65-150-33)

ЗПУ каждого модуля оснащено мембранным предохранительным устройством (МПУ). На выходном штуцере ЗПУ установлена транспортировочная заглушка.

1.2. Параметры и характеристики модулей МПА-КД (65-XX-50)

Таблица 1. Параметры и характеристики модулей МПА-КД (65-XX-50).

Параметры и характеристики	Значение параметров и характеристик						
	МПА-КД (65-40-50)	МПА-КД (65-60-50)	МПА-КД (65-80-50)	МПА-КД (65-100-50)	МПА-КД (65-120-50)	МПА-КД (65-140-50)	МПА-КД (65-150-50)
1	2	3	4	5	6	7	8
1. Вместимость баллона модуля, л	40	60	80	100	120	140	150
2. Рабочее (максимальное при 50 °С) давление модуля, МПа (кгс/см²)	6,4 (65)						
3. Пробное давление, МПа (кгс/см²)	9,8 (100)						
4. Минимальное давление в модуле, при котором сохраняется его работоспособность, МПа	1,0						
5. Масса ГОТВ, которая остается в модуле после его срабатывания, кг, не более	0,3						
6. Эквивалентная длина модуля, м, не более	6,0						
7. Габаритные размеры модуля, мм, не более: - диаметр - высота - высота до центра выходного отверстия ЗПУ [1)]	357 798 629	357 1016 865	357 1227 1076	357 1443 1292	357 1656 1505	357 1870 1719	357 1977 1826
8. Масса модуля без ГОТВ, кг [1)]	49,3	61,9	73,5	87,1	99,7	111,6	118,2
9. Характеристика электрического пускового импульса для активации модуля от электромагнита	- напряжение постоянного тока (24±2,4) В; - сила тока – не более 0,25 А; - длительность пускового импульса, не менее – 1 с.						
10. Давление пневматического пуска модуля	- минимальное давление – 0,8 МПа; - максимальное давление – 6,4 МПа						
11. Усилие механического (ручного) пуска модуля на ЗПУ	не более 150 Н (усилие кисти руки на рукоятку)						
12. Диапазон давлений срабатывания МПУ, МПа	от 7,845 до 8,826						

1	2	3	4	5	6	7	8
13. Диаметр условного прохода ЗПУ модуля/сифонной трубки, мм	50/50						
14. Присоединительные размеры (присоединительная резьба выходного отверстия ЗПУ)	2 ½ " - 12 UN						
15. Изготовитель ЗПУ «Брандсис 0418»	ООО «ОСК проект», Россия						

Примечание: [1)] в п. 7 и 8 таблицы 1 указаны номинальные значения размеров и массы модуля без защитного колпака и пусковых элементов, отклонения от номинальных значений – в соответствии с КД на модуль.

Предприятие-изготовитель оставляет за собой право внесения отдельных изменений в конструкцию изделий, которые не изменяют основные эксплуатационные параметры и характеристики изделий, подлежащие обязательному подтверждению.

1.3. Параметры и характеристики модулей МПА-КД (65-ХХ-33)

Таблица 2. Параметры и характеристики модулей МПА-КД (65-ХХ-33).

Параметры и характеристики	Значение параметров и характеристик						
	МПА-КД (65-40-33)	МПА-КД (65-60-33)	МПА-КД (65-80-33)	МПА-КД (65-100-33)	МПА-КД (65-120-33)	МПА-КД (65-140-33)	МПА-КД (65-150-33)
1	2	3	4	5	6	7	8
1. Вместимость баллона модуля, л	40	60	80	100	120	140	150
2. Рабочее (максимальное при 50 °С) давление модуля, МПа (кгс/см²)	6,4 (65)						
3. Пробное давление, МПа (кгс/см²)	9,8 (100)						
4. Минимальное давление в модуле, при котором сохраняется его работоспособность, МПа	1,0						
5. Масса ГОТВ, которая остается в модуле после его срабатывания, кг, не более	0,3						
6. Эквивалентная длина модуля, м, не более	6,0						
7. Габаритные размеры модуля, мм, не более: - диаметр - высота - высота до центра выходного отверстия ЗПУ [1)]	357 736 635	357 954 853	357 1165 1064	357 1381 1280	357 1594 1493	357 1808 1707	357 1901 1800
8. Масса модуля без ГОТВ, кг [1)]	41,4	50,5	64,7	76,1	89,1	100,4	109,0
9. Характеристика электрического пускового импульса для активации модуля от электромагнита	- напряжение постоянного тока (24±2,4) В; - сила тока – не более 0,25 А; - длительность пускового импульса, не менее – 1 с.						
10. Давление пневматического пуска модуля	- минимальное давление – 0,8 МПа; - максимальное давление – 6,4 МПа						
11. Усилие механического (ручного) пуска модуля на ЗПУ	не более 150 Н (усилие кисти руки на рукоятку)						
12. Диапазон давлений срабатывания МПУ, МПа	от 7,845 до 8,826						

1	2	3	4	5	6	7	8
13. Диаметр условного прохода ЗПУ модуля/сифонной трубки, мм	33/33						
14. Присоединительные размеры (присоединительная резьба выходного отверстия ЗПУ)	1 ⅞ " - 12 UN						
15. Изготовитель ЗПУ «Брандсис 0418»	ООО «ОСК проект», Россия						

Примечание: [1)] в п. 7 и 8 таблицы 1 указаны номинальные значения размеров и массы модуля без защитного колпака и пусковых элементов, отклонения от номинальных значений – в соответствии с КД на модуль.

Предприятие-изготовитель оставляет за собой право внесения отдельных изменений в конструкцию изделий, которые не изменяют основные эксплуатационные параметры и характеристики изделий, подлежащие обязательному подтверждению.

1.4. Комплектность поставки модулей МПА-КД 65

Комплектность поставки модулей МПА-КД 65 приведена в таблице 3.

Таблица 3. Комплектность поставки модулей МПА-КД 65.

№ п/п	Наименование
1	Модуль газового пожаротушения в сборе: - металлический баллон для модуля; - сифонная трубка; - индикатор давления (манометр) [1]; - запорно-пусковое устройство [2].
2	Руководство по эксплуатации на модуль (объединенное с паспортом).
3	Информационная табличка (шильд) на модуль.
4	Паспорт на баллон модуля.
5	Информационная табличка (шильд) на баллон.
6	Копии сертификатов соответствия.
7	Транспортная тара и упаковка (для модулей, поставляемых в таре).

Примечания:

[1] Дополнительно к имеющемуся на ЗПУ манометру модули исполнения «А» укомплектованы преобразователем (датчиком) давления.

[2] Пусковые устройства (активаторы) в комплект не входят, поставляются по заказу.

Дополнительно модули могут комплектоваться электроконтактными манометрами/реле дистанционного контроля давления в модулях, которые срабатывают (выдают сигнал – замыкание или размыкание контактов и т.п.) при уменьшении давления до порогового значения, на которое настроен указанный манометр/реле. Для ЗПУ исполнения «А» электроконтактный манометр не применяется, т.к. гнездо ЗПУ оснащено преобразователем (датчиком) давления.

1.5. Обозначение модулей МПА-КД 65

Пример обозначения модулей МПА-КД 65:

МПА-КД (65-80-50) **МПА-КД (65-80-33)**

где:

- **МПА-КД** - условное обозначение модуля, принятое предприятием-изготовителем;

- **65** - рабочее давление модуля, кгс/см²;

- **80** - вместимость баллона, литры;

- **50** / **33** - диаметр условного прохода ЗПУ и сифонной трубки, 50 мм / 33 мм.

2. Устройство модулей МПА-КД 65

2.1. Модуль МПА-КД (65-XX-50)

Модуль МПА-КД (65-XX-50) состоит из баллона, запорно-пускового устройства (ЗПУ) «Брандсис 0418» Ду 50 мм, сифонной трубки (рис.1).

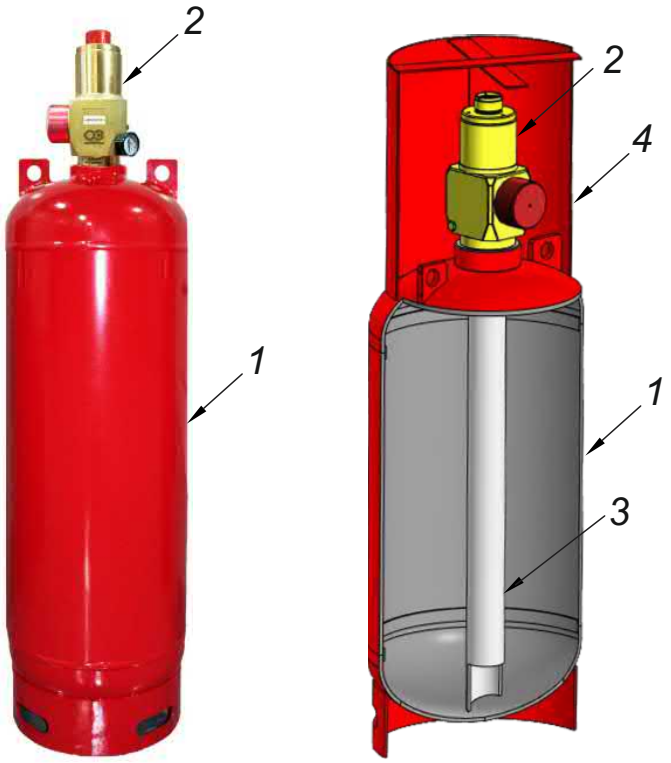

Рис. 1. Модуль газового пожаротушения МПА-КД (65-XX-50)

1 – баллон; 2 – ЗПУ «Брандсис 0418»; 3 – сифонная трубка; 4 – защитный колпак.

2.2. Модуль МПА-КД (65-ХХ-33)

Модуль МПА-КД (65-ХХ-33) состоит из баллона, запорно-пускового устройства (ЗПУ) «Брандсис 0421» Ду 33 мм, сифонной трубки (рис.2).

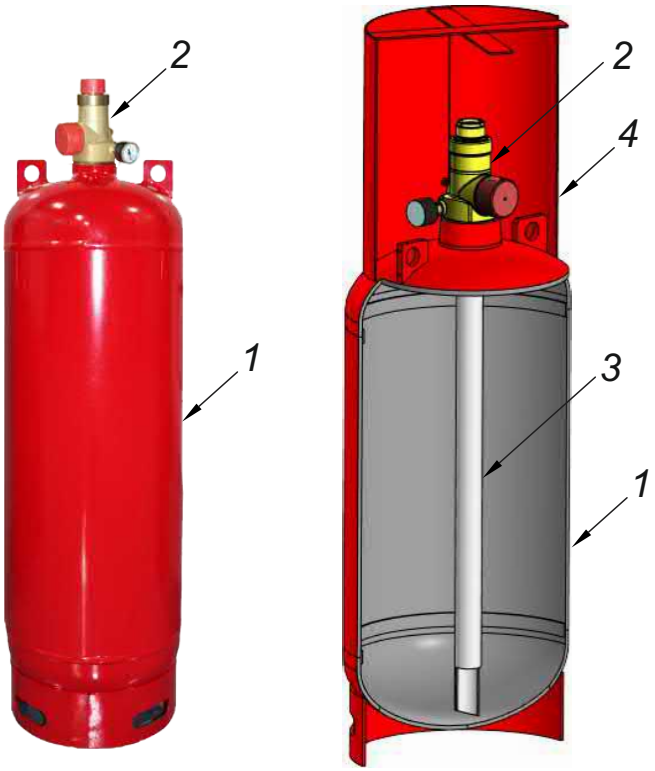

Рис. 2. Модуль газового пожаротушения МПА-КД (65-ХХ-33)

1 – баллон; 2 – ЗПУ «Брандсис 0421»; 3 – сифонная трубка; 4 – защитный колпак.

3. Запорно-пусковое устройство (ЗПУ)

ЗПУ модулей МПА-КД 65 обеспечивает герметичное хранение ГОТВ под давлением газа-вытеснителя, а также выпуск ГОТВ в трубопроводную разводку АУГПТ при срабатывании ЗПУ.

3.1. Запорно-пусковое устройство (ЗПУ) «Брандсис 0418»

Характеристики ЗПУ «Брандсис 0418»:
- диаметр условного прохода модуля/сифонной трубки: Ду 50 мм;
- присоединительная резьба выходного отверстия ЗПУ: 2 ½ " - 12 UN;
- материал: латунь;
- срок службы ЗПУ «Брандсис 0418»: не менее 30 лет;
- изготовитель: ООО «ОСК проект», Россия.

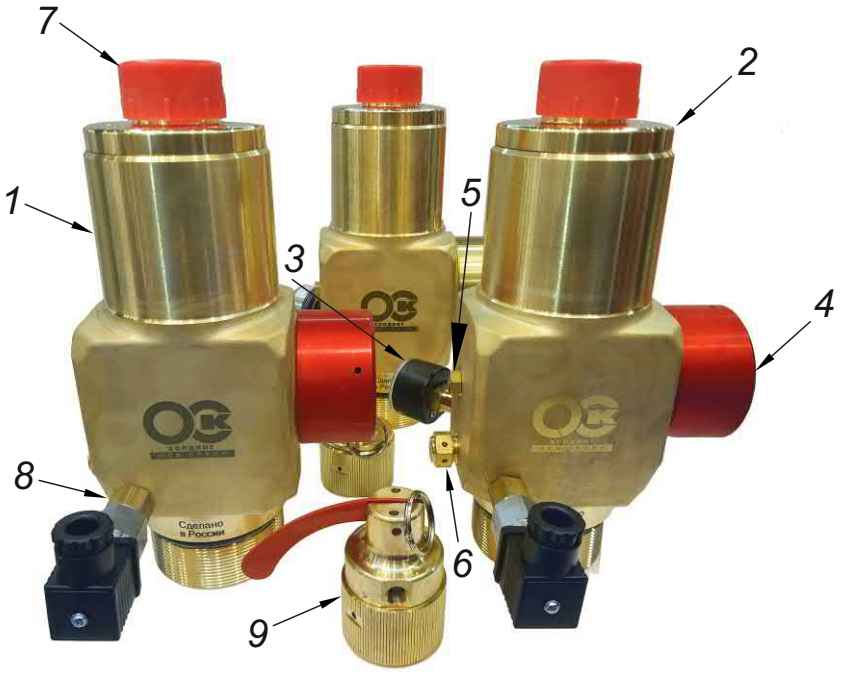

Рис. 3. Запорно-пусковое устройство «Брандсис 0418»

1 – корпус; 2 – крышка; 3 – манометр (индикатор давления); 4 – транспортировочная заглушка; 5 – болт-заглушка; 6 – мембранно-предохранительное устройство (МПУ); 7 – транспортировочный колпачок; 8 – переходник реле/преобразователя давления; 9 - совмещенный пневматический и ручной пуск ППР-0418.

Запирание ЗПУ в рабочем режиме обеспечивается за счет равенства давления газа под поршнем и над поршнем ЗПУ. Усилие запирания создается вследствие разности площадей поршня в верхней и нижней части и пружиной над поршнем.

Активаторы (электромагнитное пусковое устройство (соленоид), пневматическое пусковое устройство или ручное пусковое устройство) монтируют на крышке (2) ЗПУ. При срабатывании любого из активаторов над поршнем ЗПУ, открывается ниппельный клапан, давление над поршнем резко падает, в результате чего поршень сжимает пружину и перемещается вверх, обеспечивая выход ГОТВ из модуля.

ЗПУ оснащается манометром (индикатором давления) (3) для контроля избыточного давления в модуле. В гнезде манометра размещен обратный клапан, что обеспечивает возможность удаления манометром (индикатора давления) для поверки или замены без утечки ГОТВ из модуля.

Дополнительно к имеющемуся на ЗПУ манометру, модули исполнения «А» оснащены преобразователем (датчиком) давления (погрешность преобразования не более 1%).

ЗПУ также оснащено мембранным предохранительным устройством (6) (МПУ) для защиты модуля от аварийной перегрузки избыточным давлением.

Резьбовое гнездо для подключения пневматического пускового трубопровода закрыто болтом-заглушкой (5). Выпускной штуцер ЗПУ закрыт транспортировочной заглушкой (4).

3.2. Запорно-пусковое устройство (ЗПУ) «Брандсис 0421»

Характеристики ЗПУ «Брандсис 0421»:
- диаметр условного прохода модуля/сифонной трубки: Ду 33 мм;
- присоединительная резьба выходного отверстия ЗПУ: 1⅞" - 12 UN;
- материал: латунь;
- срок службы ЗПУ «Брандсис 0421»: не менее 30 лет;
- изготовитель: ООО «ОСК проект», Россия.

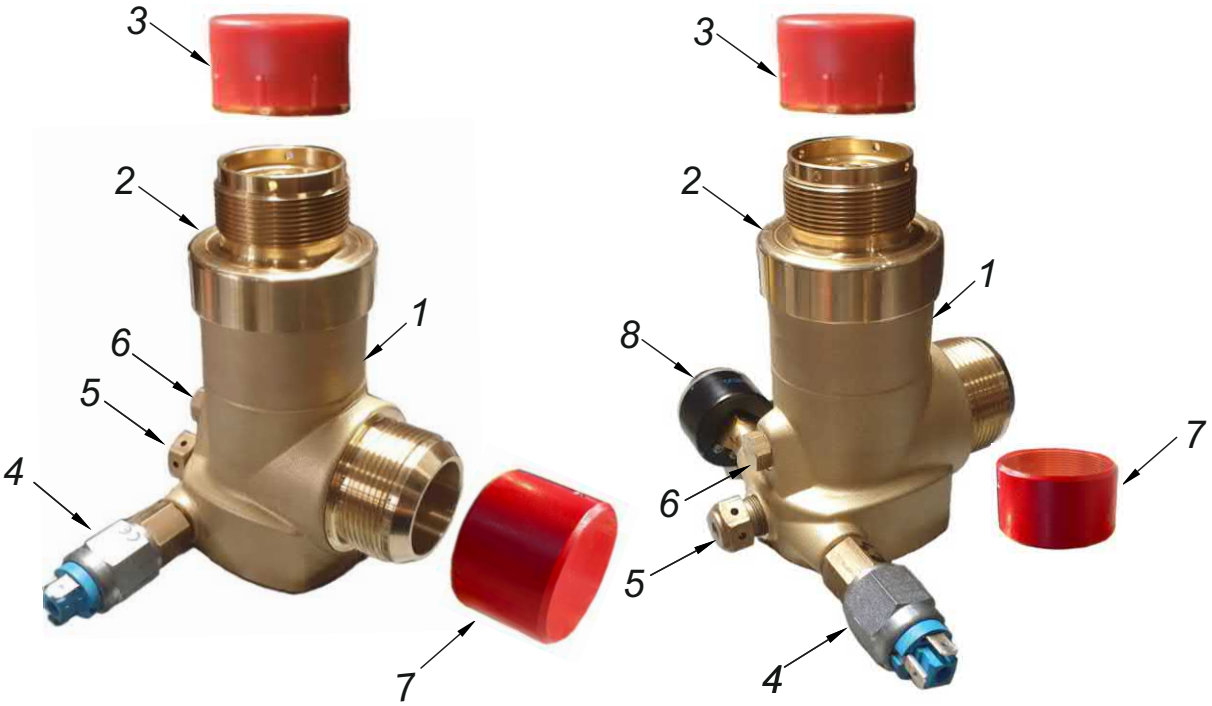

Рис. 4. Запорно-пусковое устройство «Брандсис 0421»

1 – корпус; 2 – крышка; 3 – транспортировочный колпачок; 4 – датчик давления; 5 – мембранно-предохранительное устройство (МПУ); 6 – болт-заглушка; 7 – транспортировочная заглушка; 8 – манометр (индикатор давления).

4. Огнетушащий состав (ГОТВ) для модулей МПА-КД 65

При разработке проектов газового пожаротушения расчет количества огнетушащего газа и необходимого количества модулей МПА-КД 65 производится производится с помощью специализированного программного обеспечения «Гидравлический расчет ОСК проект».

Модули газового пожаротушения МПА-КД 65 сертифицированы для применения с ГОТВ, указанных в таблице 4.

Таблица 4. Параметры заправки ГОТВ для модулей МПА-КД 65.

Наименование ГОТВ	Коэффициент заполнения, кг/л, не более	Номинальное давление газа-вытеснителя при (20±2) °С, МПа [1)]
Хладон 125	0,9	4,2
Хладон 227еа	1,05	5,0
ФК-5-1-12	1,15	5,4

Примечание:
[1)] при заправке номинальное давление газа-вытеснителя выдерживается с точностью ± 0,1 МПа.

5. Артикулы

5.1. Артикулы модулей МПА-КД 65 с огнетушащим составом ФК-5-1-12

Таблица 5. Артикулы модулей МПА-КД (65-XX-50) с огнетушащим составом ФК-5-1-12.

Обозначение	Артикул
МПА-КД (65-40-50)	0418-654050-1230
МПА-КД (65-60-50)	0418-656050-1230
МПА-КД (65-80-50)	0418-658050-1230
МПА-КД (65-100-50)	0418-6510050-1230
МПА-КД (65-120-50)	0418-6512050-1230
МПА-КД (65-140-50)	0418-6514050-1230
МПА-КД (65-150-50)	0418-6515050-1230

Таблица 6. Артикулы модулей МПА-КД (65-XX-33) с огнетушащим составом ФК-5-1-12.

Обозначение	Артикул
МПА-КД (65-40-33)	0421-654033-1230
МПА-КД (65-60-33)	0421-656033-1230
МПА-КД (65-80-33)	0421-658033-1230
МПА-КД (65-100-33)	0421-6510033-1230
МПА-КД (65-120-33)	0421-6512033-1230
МПА-КД (65-140-33)	0421-6514033-1230
МПА-КД (65-150-33)	0421-6515033-1230

5.2. Артикулы модулей МПА-КД 65 с огнетушащим составом Хладон 227

Таблица 7. Артикулы модулей МПА-КД (65-XX-50) с огнетушащим составом Хладон 227.

Обозначение	Артикул
МПА-КД (65-40-50)	0418-654050-227
МПА-КД (65-60-50)	0418-656050-227
МПА-КД (65-80-50)	0418-658050-227
МПА-КД (65-100-50)	0418-6510050-227
МПА-КД (65-120-50)	0418-6512050-227
МПА-КД (65-140-50)	0418-6514050-227
МПА-КД (65-150-50)	0418-6515050-227

Таблица 8. Артикулы модулей МПА-КД (65-XX-33) с огнетушащим составом Хладон 227.

Обозначение	Артикул
МПА-КД (65-40-33)	0421-654033-227
МПА-КД (65-60-33)	0421-656033-227
МПА-КД (65-80-33)	0421-658033-227
МПА-КД (65-100-33)	0421-6510033-227
МПА-КД (65-120-33)	0421-6512033-227
МПА-КД (65-140-33)	0421-6514033-227
МПА-КД (65-150-33)	0421-6515033-227

5.3. Артикулы модулей МПА-КД 65 с огнетушащим составом Хладон 125

Таблица 9. Артикулы модулей МПА-КД (65-XX-50) с огнетушащим составом Хладон 125.

Обозначение	Артикул
МПА-КД (65-40-50)	0418-654050-125
МПА-КД (65-60-50)	0418-656050-125
МПА-КД (65-80-50)	0418-658050-125
МПА-КД (65-100-50)	0418-6510050-125
МПА-КД (65-120-50)	0418-6512050-125
МПА-КД (65-140-50)	0418-6514050-125
МПА-КД (65-150-50)	0418-6515050-125

Таблица 10. Артикулы модулей МПА-КД (65-XX-33) с огнетушащим составом Хладон 125.

Обозначение	Артикул
МПА-КД (65-40-33)	0421-654033-125
МПА-КД (65-60-33)	0421-656033-125
МПА-КД (65-80-33)	0421-658033-125
МПА-КД (65-100-33)	0421-6510033-125
МПА-КД (65-120-33)	0421-6512033-125
МПА-КД (65-140-33)	0421-6514033-125
МПА-КД (65-150-33)	0421-6515033-125

5.4. Артикулы ЗПУ

Таблица 11. Артикулы ЗПУ.

Обозначение	Артикул
Брандсис 0418-65	0418-65-000
Брандсис 0421-65	0421-65-000

Примечание: ЗПУ - без датчика (реле) дистанционного контроля давления.

6. Пусковые устройства

Запорно-пусковое устройство (ЗПУ) приводится в действие пусковыми механизмами, которые монтируются в верхней части ЗПУ и могут быть представлены следующими пусковыми устройствами, а также их комбинациями.

6.1. Электроманитный пуск ЭП-0418 (ЭПР-0418)

Рис. 5. Электромагнитный пуск ЭП-0418 (ЭПР-0418)

1 – электромагнит (соленоид); 2 – накидная гайка, 3 – разъем соленоида,
4 – рукоятка пуска, 5 – кольцо с предохранительной чекой.

Электромагнитный пуск (рис. 3) представляют собой соленоид, шток которого при срабатывании воздействует на ниппельный клапан, размещенный в крышке ЗПУ.

Электромагнитный пуск выпускается в двух исполнениях, с ручным пуском и без ручного пуска (следует учесть при заказе).

Таблица 12. Артикулы ЭП-0418 (ЭПР-0418).

Обозначение	Артикул
ЭП-0418	01-0418-000
ЭПР-0418	02-0418-000

6.2. Электропиротехнический пуск ЭПТ-0418

Рис. 6. Электропиротехнический пуск ЭПТ-0418

1 – электропиротолкатель; 2 – адаптер.

Устройство представляет собой электропиротолкатель, который содержит корпус с двумя проводами и шток, смонтированный на адаптер. Внутри корпуса электропиротолкателя размещен пиротехнический заряд (класс опасности 4.1 по ГОСТ 19433-88).

Таблица 13. Артикул ЭПТ-0418.

Обозначение	Артикул
ЭПТ-0418	06-0418-000

6.3. Пневматический пуск ПП-0418

Рис. 7. Пневматический пуск ПП-0418

1 – накидная гайка; 2 – корпус пневмопуска; 3 – резьбовое отверстие.

Устройство состоит из накидной гайки (1), корпуса пневмопуска (2). Внутри корпуса размещен шток с поршнем и пружина, фиксирующая его в верхнем положении.

При подаче пневматического пускового давления через резьбовое отверстие (3) поршень устройства перемещается вниз, воздействуя на ниппельный клапан ЗПУ, в результате чего происходит срабатывание модуля.

Таблица 14. Артикул ПП-0418.

Обозначение	Артикул
ПП-0418	03-0418-000

6.4. Совмещенный пневматический и ручной пуск ППР-0418

Рис. 8. Совмещенный пневматический и ручной пуск ППР-0418

1 – накидная гайка; 2 – корпус пневмопуска; 3 – рукоятка пуска;
4 – кольцо с предохранительной чекой.

Таблица 15. Артикул ППР-0418.

Обозначение	Артикул
ППР-0418	04-0418-000

6.5. Ручной пуск РП-0418

Рис. 9. Ручной пуск РП-0418

1 – накидная гайка; 2 – корпус ручного пуска; 3 – рукоятка пуска;
4 – кольцо с предохранительной чекой.

Таблица 16. Артикул РП-0418.

Обозначение	Артикул
РП-0418	05-0418-000

7. Манометр (индикатор давления)

Рис. 10. Манометр (индикатор давления)

Манометр (индикатор давления) предназначен для информирования о давлении в модуле и является подтверждением того, что модули наполнены и заряжены ГОТВ в соответствии с паспортными данными (параметрами).

Характеристики:
- осевое присоединение, М10×1;
- диаметр корпуса 40 мм;
- диапазон показаний давлений 0-10 МПа;
- корпус IP40, сталь окрашенная;
- механизм из латунного сплава;
- класс точности: не более 2,5;
- рабочая температура: окружающая среда: −60…+60 °С.

Таблица 17. Артикул манометра (индикатора давления).

Обозначение	Артикул
Манометр (индикатор давления)	51-0418-000

7. 1. Электроконтактный манометр

Рис. 11. Электроконтактный манометр

Характеристики:
- осевое присоединение, М10×1;
- диаметр корпуса 40 мм;
- диапазон показаний давлений 0-10 МПа;
- корпус IP40, нержавеющая сталь;
- механизм из латунного сплава;
- класс точности: не более 2,5;
- рабочая температура: окружающая среда: −60…+60 °С.

Таблица 18. Артикул электроконтактного манометра.

Обозначение	Артикул
Электроконтактный манометр	52-0418-000

8. Датчик давления

Рис. 12. Датчик давления

Датчик давления - контрольное реле давления - обеспечивает автоматический контроль протечки газа-вытеснителя, заправленного в модуль. Устанавливается на ЗПУ. При снижении давления азота внутри баллона контакты реле передадут сигнал «тревоги» на панель управления.

Таблица 19. Артикул датчика давления.

Обозначение	Артикул
Датчик давления	50-0418-000

9. Рукава высокого давления РВД

9.1. Рукава высокого давления РВД Dn50 и Dn33

Рукав высокого давления (РВД) предназначен для транспортировки ГОТВ от модулей пожаротушения в выпускной трубопровод.

РВД представляет собой гибкий шланг с высокопрочным резиновым покрытием и металлической оплеткой из стальной проволоки с опресованными фитингами и накидными гайками на концах для присоединения к ЗПУ и трубопроводу.

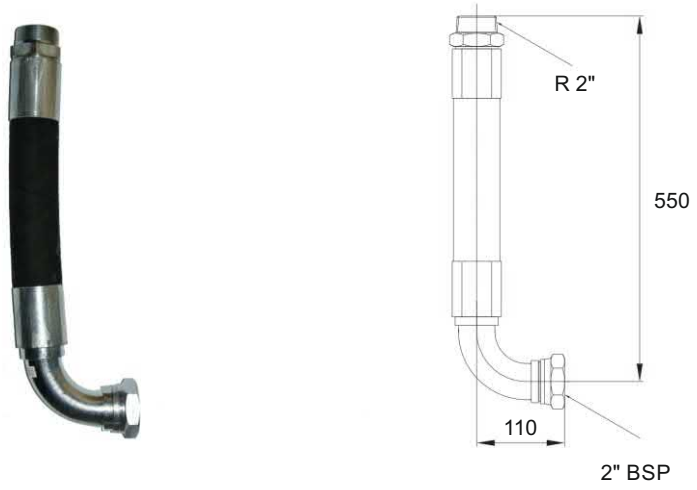

Рис. 13. Рукав высокого давления Dn50

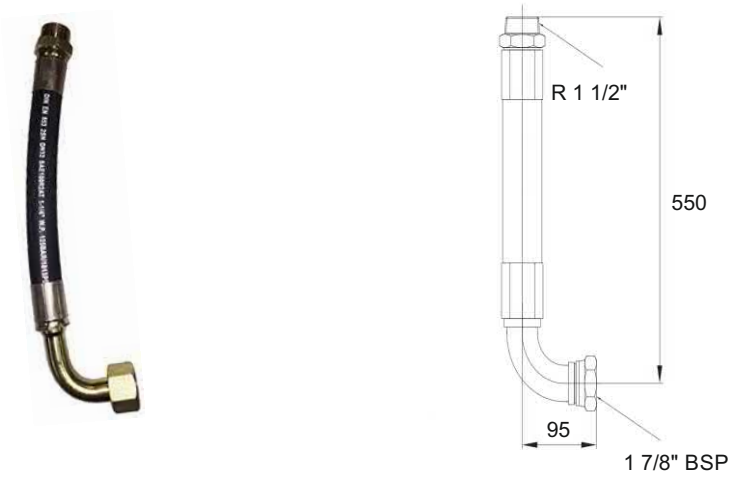

Рис. 14. Рукав высокого давления Dn33

Таблица 20. Артикулы РВД и характеристики.

Обозначение	Артикул	Рабочее давление, бар	Пробное давление, бар
РВД Dn50	100-0418-001	80	140
РВД Dn33	100-0418-002	125	187

9.2. Рукав высокого давления для пневмопуска модулей МПА-КД

Рукав высокого давления предназначен для организации одновременного пуска группы модулей МПА-КД.

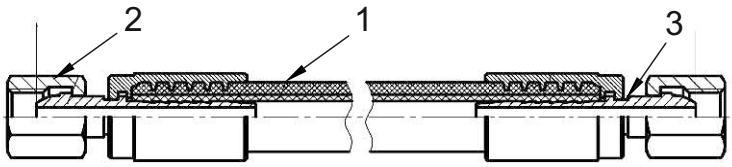

Рис. 15. Рукав высокого давления для пневмопуска модулей МПА-КД

1 - шланг, 2 - фитинг, 3 - втулка обжимная

Таблица 21. Артикулы РВД и характеристики.

Обозначение	Артикул	Рабочее давление, бар	Пробное давление, бар	Длина рукава, мм
1SN800	100-0418-004	225	540	800
2SN800	100-0418-003	400	960	800

Рукав с двух сторон обжат фитингами, М12х1.5.

10. Насадки для распыления газовых огнетушащих веществ (ГОТВ)

Насадки предназначены для выпуска и равномерного распределения газового огнетушащего вещества в защищаемом объёме. Насадки устанавливают на окончании выпускных трубопроводов АУГПТ.

10.1. Насадки с распылением ГОТВ на 360°

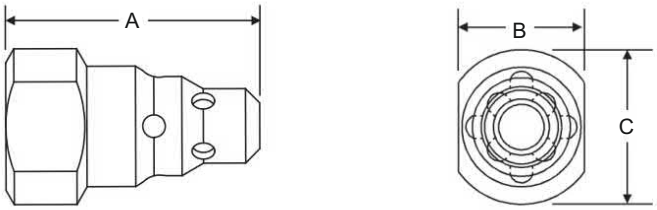

Рис. 16. Насадок на 360°

Таблица 22. Артикулы и размеры насадков на 360°.

Артикул	Диаметр трубы	Размер A	Размер B	Размер C
310-0418-000	1/2" (15 мм)	2.25" (57 мм)	1.13" (29 мм)	1.38" (35 мм)
311-0418-000	3/4" (20 мм)	2.69" (68 мм)	1.38" (35 мм)	1.63" (41 мм)
312-0418-000	1" (25 мм)	2.88" (73 мм)	1.63" (41 мм)	1.94" (49 мм)
313-0418-000	1 1/4" (32 мм)	3.29" (83 мм)	2.00" (51 мм)	2.38" (60 мм)
314-0418-000	1 1/2" (40 мм)	3.64" (92 мм)	2.25" (57 мм)	2.69" (68 мм)
315-0418-000	2" (50 мм)	4.50" (114 мм)	3.00" (76 мм)	3.50" (89 мм)

10.2. Насадки с распылением ГОТВ на 180°

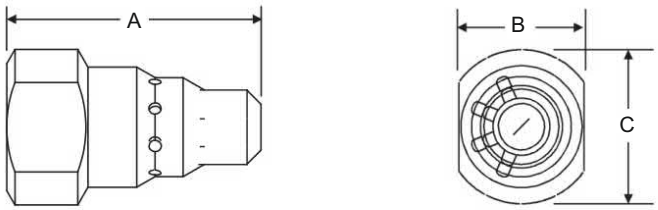

Рис. 16. Насадок на 180°

.
Таблица 23. Артикулы и размеры насадков на 180°.

Артикул	Диаметр трубы	Размер A	Размер B	Размер C
300-0418-000	1/2" (15 мм)	2.25" (57 мм)	1.13" (29 мм)	1.38" (35 мм)
301-0418-000	3/4" (20 мм)	2.69" (68 мм)	1.38" (35 мм)	1.63" (41 мм)
302-0418-000	1" (25 мм)	2.88" (73 мм)	1.63" (41 мм)	1.94" (49 мм)
303-0418-000	1 1/4" (32 мм)	3.29" (83 мм)	2.00" (51 мм)	2.38" (60 мм)
304-0418-000	1 1/2" (40 мм)	3.64" (92 мм)	2.25" (57 мм)	2.69" (68 мм)
305-0418-000	2" (50 мм)	4.50" (114 мм)	3.00" (76 мм)	3.50" (89 мм)

Насадки могут изготавливаться из алюминия, латуни, бронзы, меди, нержавеющей стали с резьбой NPT - резьба дюймовая трубная конусная (конусность 1:16) или BSP - резьба наружная цилиндрическая (аналог ГОСТ 6357-81).

Тип насадков и суммарная площадь выпускных отверстий определяются по гидравлическому расчету установки в соответствии с требованиями свода правил СП 485.1311500.2020 п.п. 9.11.

11. Конструктивные элементы для крепления модулей МПА-КД

11.1. Монтажные скобы для крепления модулей

Монтажные скобы применяются для крепления баллонов в вертикальном положении и их надежного удержания при срабатывании установки пожаротушения.

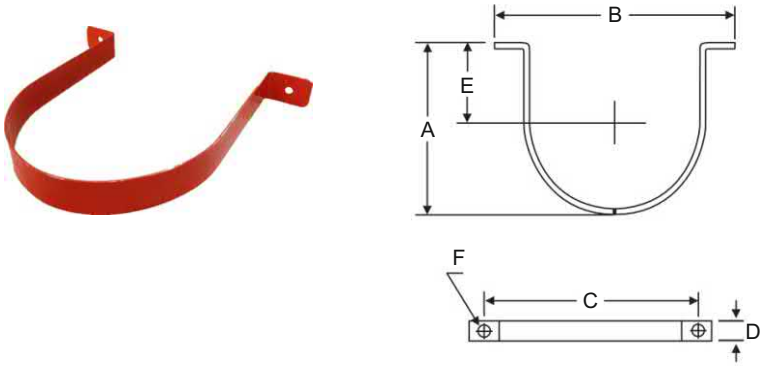

Рис. 17. Монтажная скоба

Таблица 24. Артикулы и размеры монтажных скоб для крепления баллонов.

Артикул	Размер баллона	Внешний диаметр	Размер A	Размер B	Размер C	Размер D	Размер E	Размер F
401-0418-000	40, 60, 80, 100, 120, 140, 150л	357 мм	354 мм	500 мм	430 мм	50 мм	174 мм	16 мм

11.2. Фиксатор крепления модуля к полу

Фиксаторы применяются для крепления модулей к полу для их надежного удержания при срабатывании установки пожаротушения.

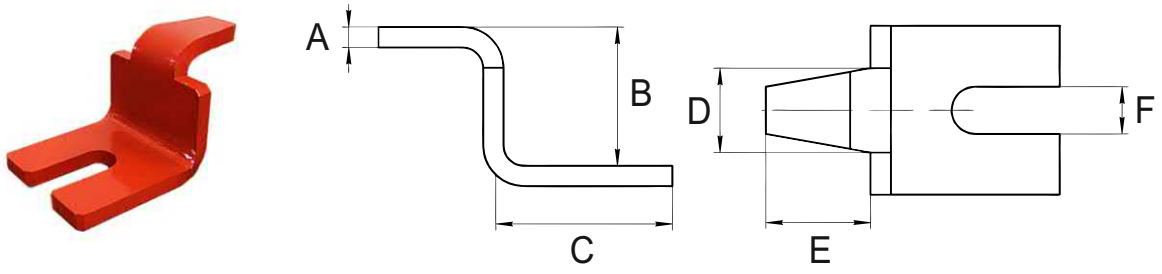

Рис. 18. Фиксатор крепления модулей к полу

Таблица 25. Артикулы и размеры фиксаторов крепления модулей к полу.

Артикул	Размер баллона, литры	Размер A, мм	Размер B, мм	Размер C, мм	Размер D, мм	Размер E, мм	Размер F, мм
404-0418-000	40, 60, 80, 100, 120, 140, 150	6	31	52,5	25	31	14

12. Фитинги

Фитинги - соединительный элемент трубопровода, устанавливаемый на окончания трубопроводов АУГПТ для присоединения и перехода на РВД, обратные клапана, СДУ, выпускные насадки и в прочих вспомогательных целях.

12.1. Муфта для соединения РВД с трубопроводом

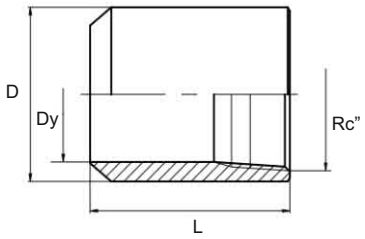

Рис. 19. Муфта для соединения РВД с трубопроводом

Таблица 26. Артикулы и размеры муфты для соединения РВД с трубопроводом.

Наименование	Артикул	Размер Rc, дюймы	Размер D, мм	Размер Dy, мм	Размер L, мм
Муфта под РВД Rc 33	500-0418-033	1 1/2"	50	40	70
Муфта под РВД Rc 50	500-0418-050	2"	68	50	80

12.2. Муфта переходная для соединения РВД с трубопроводом

Муфта переходная предназначена для соединения РВД с трубопроводом АУГПТ различных диаметров.

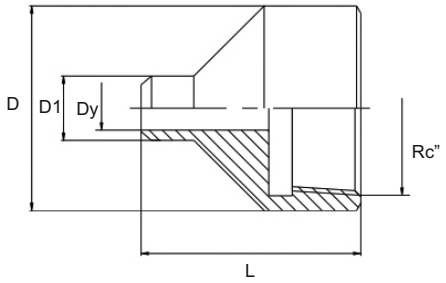

Рис. 20. Муфта переходная для соединения РВД с трубопроводом

Таблица 27. Артикулы и размеры муфты переходной для соединения РВД с трубопроводом.

Наименование	Артикул	Размер Rc, дюймы	Размер D, мм	Размер D1, мм	Размер Dy, мм	Размер L, мм
Dn15 (РВД Rc50)	510-0418-015	2"	75	22	15	75
Dn20 (РВД Rc50)	510-0418-020	2"	75	28	20	75
Dn25 (РВД Rc50)	510-0418-025	2"	75	32	25	75
Dn32 (РВД Rc50)	510-0418-032	2"	75	40	32	75
Dn40 (РВД Rc50)	510-0418-040	2"	75	48	40	75
Dn65 (РВД Rc50)	510-0418-065	2"	75	70	65	75

12.3. Муфта-переходник для соединения штуцера ЗПУ с трубопроводом

Муфта-переходник предназначена для соединения выходного штуцера ЗПУ модуля с трубопроводом АУГПТ без РВД.

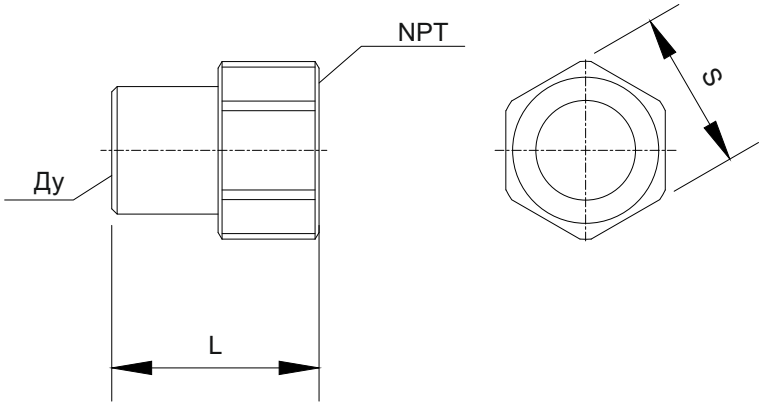

Рис. 22. Муфта-переходник для соединения штуцера ЗПУ с трубопроводом

Таблица 28. Артикулы и размеры муфты-переходника.

Наименование	Артикул	Ду, мм	Размер NPT, дюймы	Размер L, мм	Размер S, мм
Муфта-переходник Dn33 под приварку	521-0418-040	33	1 1/2"	78	60
Муфта-переходник Dn50 под приварку	521-0418-050	50	2"	93	72

12.4. Ниппель для установки насадка на выпускном трубопроводе

Ниппель предназначен для установки на выпускном трубопроводе насадка.

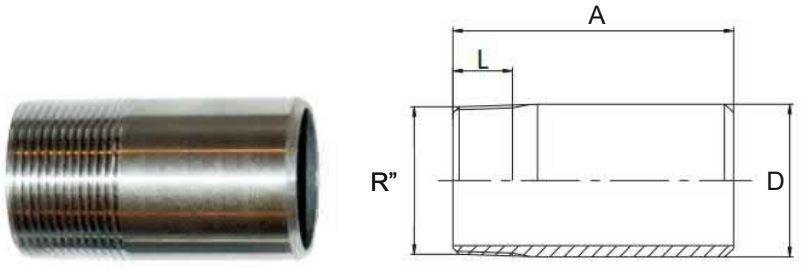

Рис. 23. Ниппель для установки на выпускном трубопроводе

Таблица 29. Артикулы и размеры ниппеля.

Наименование	Артикул	R, дюймы	D, мм	L, мм	A, мм
Ниппель 1/2"	530-0418-015	1/2"	22	17,5	40
Ниппель 3/4"	530-0418-020	3/4"	27	17,5	45
Ниппель 1"	530-0418-025	1"	35	27,5	45
Ниппель 1 1/4"	530-0418-032	1 1/4"	43	27,5	50
Ниппель 1 1/2"	530-0418-040	1 1/2"	49	27,5	60
Ниппель 2"	530-0418-050	2"	61	27,5	60

12.5. Штуцерно-торцевое соединение для монтажа трубопроводов

Штуцерно-торцевое соединение предназначено для монтажа элементов трубопроводов АУГПТ в тех случаях, когда на объекте не допускается проводить сварочные работы.

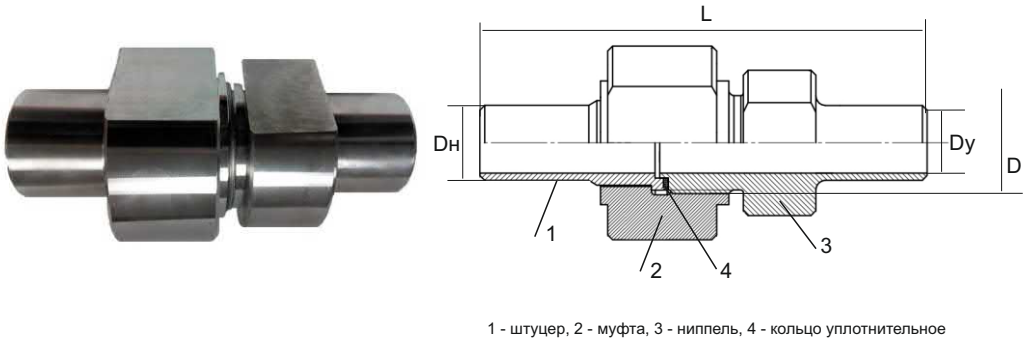

Рис. 24. Штуцерно-торцевое соединение для монтажа трубопроводов

Таблица 30. Артикулы и размеры штуцерно-торцевого соединения.

Наименование	Артикул	Размер Dн, мм	Размер D, мм	Размер L, мм	Размер Dy, мм
ШТС15	540-0418-015	22	60	169	15
ШТС20	540-0418-020	26	67	172	20
ШТС25	540-0418-025	31	80	185	25
ШТС32	540-0418-032	36	90	189	32
ШТС40	540-0418-040	46	100	190	40
ШТС50	540-0418-050	58	105	202	50
ШТС65	540-0418-065	73	115	202	65

12.6. Заглушки

12.6.1. Заглушка для установки на выпускном трубопроводе на ниппели

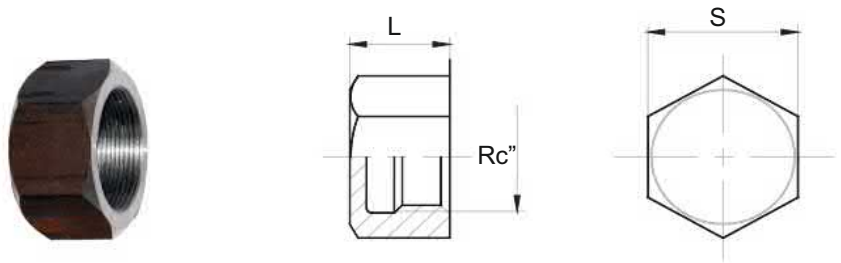

Рис. 25. Заглушка для установки на выпускном трубопроводе на ниппели

Заглушка предназначена для установки на выпускном трубопроводе на ниппели насадков при проведении гидравлических испытаний.

Таблица 31. Артикулы и размеры заглушки.

Наименование	Артикул	Размер Rc, дюймы	Размер L, мм	Размер S, мм
К 1/2"	550-0418-015	1/2"	40	30
К 3/4"	550-0418-020	3/4"	40	35
К 1"	550-0418-025	1"	40	45
К 1 1/4"	550-0418-032	1 1/4"	40	55
К 1 1/2"	550-0418-040	1 1/2"	40	60
К 2"	550-0418-050	2"	40	75

12.6.2. Заглушка для установки на выпускном трубопроводе вместо РВД

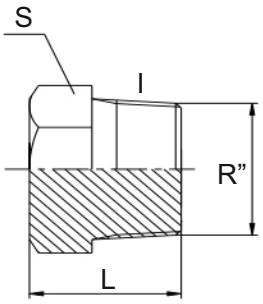

Рис. 26. Заглушка для установки на выпускном трубопроводе вместо РВД

Заглушка предназначена для установки на выпускном трубопроводе вместо РВД при проведении гидравлических испытаний.

Таблица 32. Артикулы и размеры заглушки.

Наименование	Артикул	Размер R, дюймы	Размер L, мм	Размер l, мм	Размер S, мм
R 1 1/2"	560-0418-040	1 1/2"	60	45	49
R 2"	560-0418-050	2"	68	45	75

12.6.3. Заглушка для установки в муфту СДУ

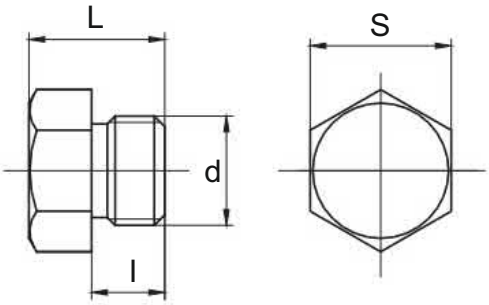

Рис. 27. Заглушка для установки в муфту СДУ

Заглушка предназначена для установки в муфту СДУ при проведении гидравлических испытаний.

Таблица 33. Артикулы и размеры заглушки.

Наименование	Артикул	Размер d, дюймы	Размер L, мм	Размер l, мм	Размер S, мм
G 1/2"	561-0418-015	G 1/2"	26	14	27

13. Коллекторы

Коллектор предназначен для подачи ГОТВ в трубную систему от нескольких модулей МПА-КД, объединённых в батарею. Коллектор имеет оборудованный заглушкой штуцер, для подсоединения сигнализатора давления типа СДУ-М (присоединительная резьба G 1/2").

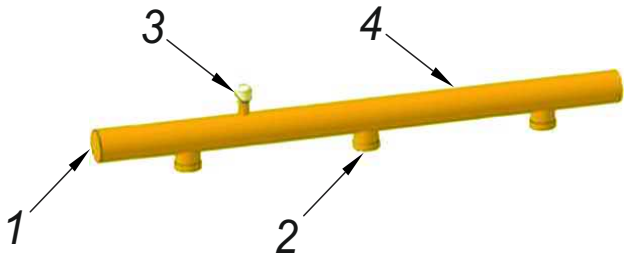

Рис. 28. Коллектор

1 - заглушка трубная, 2 - ниппель к РВД, 3 - муфта для СДУ, 4 - труба

Таблица 34. Артикулы и характеристики коллекторов для РВД Ду50.

Наименование	Артикул	Ду коллектора	Количество модулей, шт	Ду РВД	Длина коллектора, мм
Коллектор Ду65 на 2 модуля для РВД Ду50	570-0418-025065	65	2	50	1240
Коллектор Ду65 на 3 модуля для РВД Ду50	570-0418-035065	65	3	50	1830
Коллектор Ду65 на 4 модуля для РВД Ду50	570-0418-045065	65	4	50	2420
Коллектор Ду65 на 5 модулей для РВД Ду50	570-0418-055065	65	5	50	3000
Коллектор Ду80 на 2 модуля для РВД Ду50	570-0418-025080	80	2	50	1240
Коллектор Ду80 на 3 модуля для РВД Ду50	570-0418-035080	80	3	50	1830
Коллектор Ду80 на 4 модуля для РВД Ду50	570-0418-045080	80	4	50	2420
Коллектор Ду80 на 5 модулей для РВД Ду50	570-0418-055080	80	5	50	3000
Коллектор Ду100 на 2 модуля для РВД Ду50	570-0418-0250100	100	2	50	1240
Коллектор Ду100 на 3 модуля для РВД Ду50	570-0418-0350100	100	3	50	1830
Коллектор Ду100 на 4 модуля для РВД Ду50	570-0418-0450100	100	4	50	2420
Коллектор Ду100 на 5 модулей для РВД Ду50	570-0418-0550100	100	5	50	3000

Таблица 35. Артикулы и характеристики коллекторов для РВД Ду33.

Наименование	Артикул	Ду коллектора	Количество модулей, шт	Ду РВД	Длина коллектора, мм
Коллектор Ду65 на 2 модуля для РВД Ду33	570-0418-023365	65	2	33	1190
Коллектор Ду65 на 3 модуля для РВД Ду33	570-0418-033365	65	3	33	1780
Коллектор Ду65 на 4 модуля для РВД Ду33	570-0418-045065	65	4	33	2370
Коллектор Ду65 на 5 модулей для РВД Ду33	570-0418-053365	65	5	33	2960
Коллектор Ду80 на 2 модуля для РВД Ду33	570-0418-023380	80	2	33	1190
Коллектор Ду80 на 3 модуля для РВД Ду33	570-0418-033380	80	3	33	1780
Коллектор Ду80 на 4 модуля для РВД Ду33	570-0418-043380	80	4	33	2370
Коллектор Ду80 на 5 модулей для РВД Ду33	570-0418-053380	80	5	33	2960

* Коллектор на 6 и более модулей - по запросу.

14. Стойка для модулей МПА-КД

Стойка предназначена для соединения модулей МПА-КД в общую сборку для совместной работы в составе централизованных или модульных установок пожаротушения.

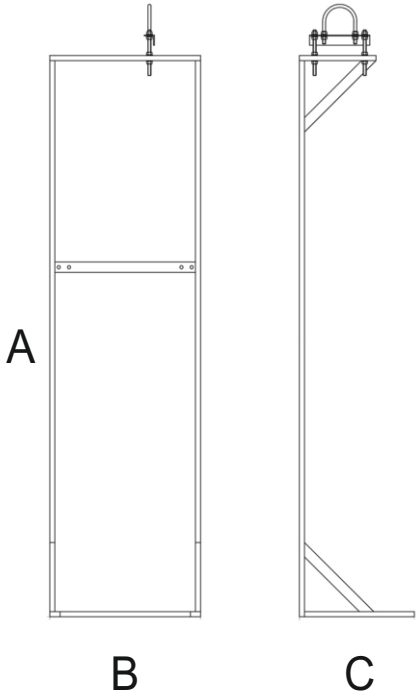

Рис. 29. Стойка для модулей МПА-КД

Таблица 36. Артикулы и характеристики.

Наименование	Артикул	Высота A, мм	Ширина B, мм	Глубина C, мм
Стойка на 1 модуль 40л под коллектор Ду65/Ду80	430-0418-065/080	1150	590	357
Стойка на 1 модуль 60л под коллектор Ду65/Ду80	431-0418-065/080	1350	590	357
Стойка на 1 модуль 80л под коллектор Ду65/Ду80	432-0418-065/080	1550	590	357
Стойка на 1 модуль 100л под коллектор Ду65/Ду80	433-0418-065/080	1800	590	357
Стойка на 1 модуль 120л под коллектор Ду65/Ду80/Ду100	434-0418-065/080/100	2100	590	357
Стойка на 1 модуль 140, 150л под коллектор Ду65/Ду80/Ду100	435-0418-065/080/100	2200	590	357

* Для двух и более модулей стойки соединяются между собой в один или два ряда. Для крепления модуля к стойке использовать монтажную скобу (арт. 401-0418-000).

Для заметок

Для заметок

6. Адрес компании

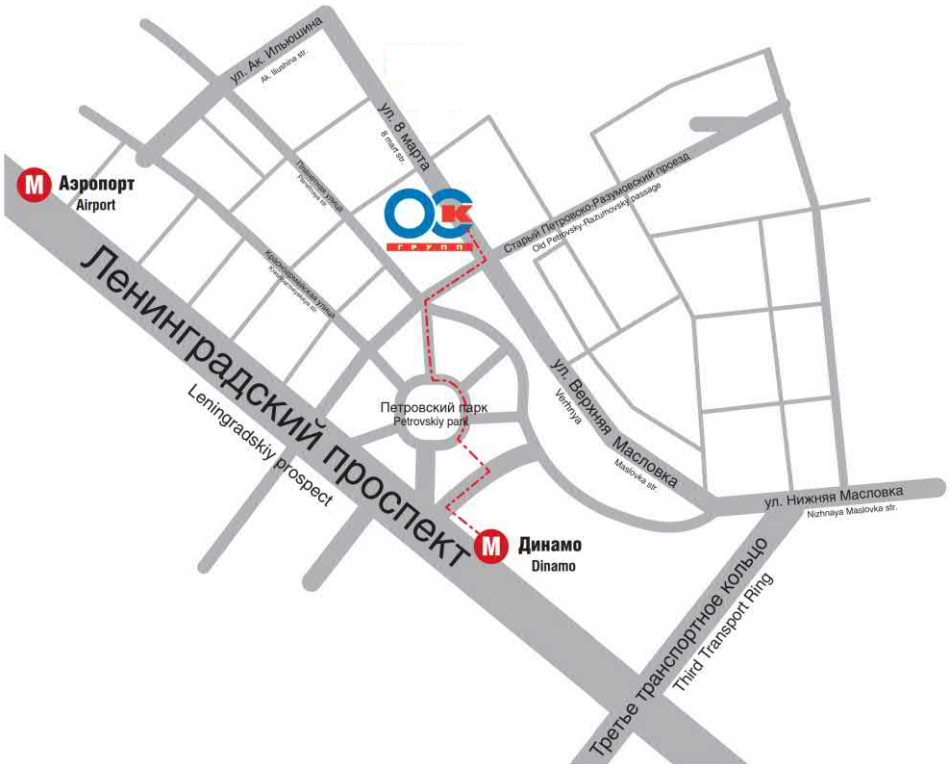

ХОЛДИНГ ОСК ГРУПП

Россия, г. Москва, 127083, ул. 8 Марта, д.1, стр.12

тел.: +7 (495) 785-55-01

https://holding.oskgroup.ru

holding@oskgroup.ru

ХОЛДИНГ ОСК ГРУПП представляет инновационные средства пожаротушения

ЗАБРАСЫВАЕМАЯ ОГНЕТУШАЩАЯ КАПСУЛА БРАНДСИС ®

ОГНЕТУШИТЕЛИ ВОЗДУШНО-ЭМУЛЬСИОННЫЕ (ОВЭ) И ПОДВЕСНЫЕ МОДУЛИ

ОПТОВЫЕ ПОСТАВКИ ПАРТНЕРСКАЯ СКИДКА ИНТЕРНЕТ-МАГАЗИН

127083, г. Москва, ул. 8 Марта, д. 1, стр. 12

+7 495 785-55-01

https://oskshop.ru/ | 01@oskshop.ru

https://brandsis-shop.ru/ | 01@brandsis-shop.ru

ХОЛДИНГ
ОСК ГРУПП